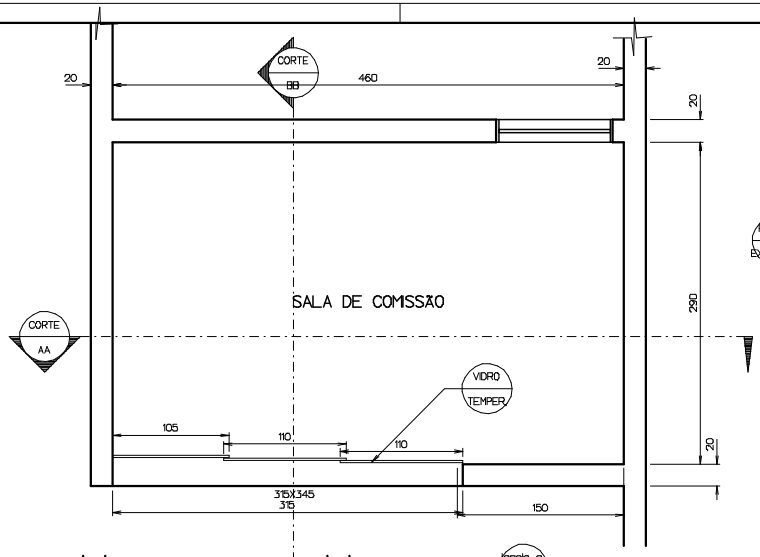

PLANTA BAIXA
ESC.____1:25

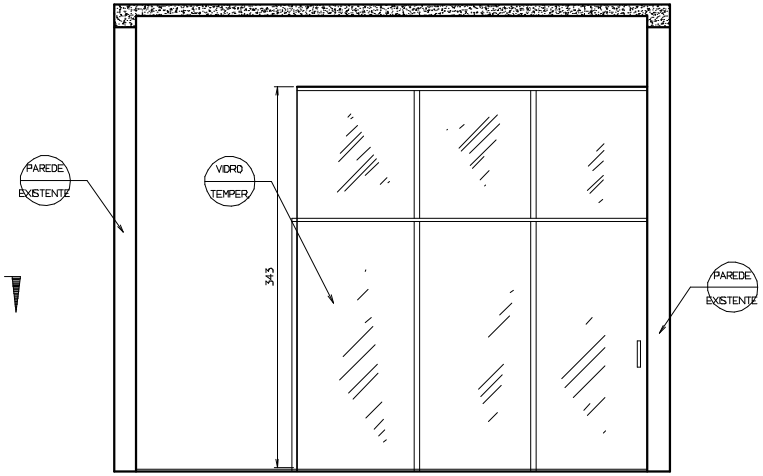

CORTE AA
ESC.____1:25

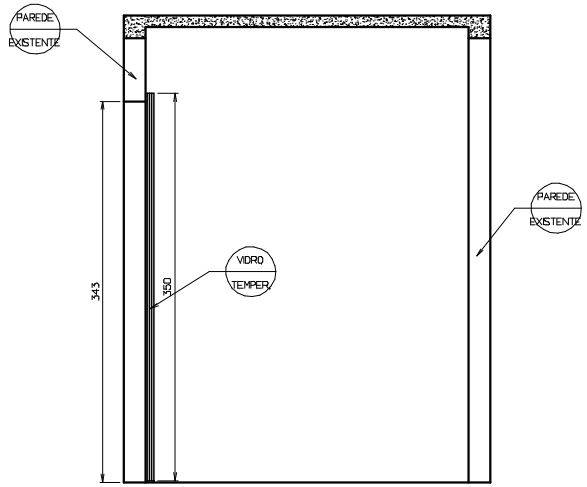

CORTE BB
ESC.____1:25

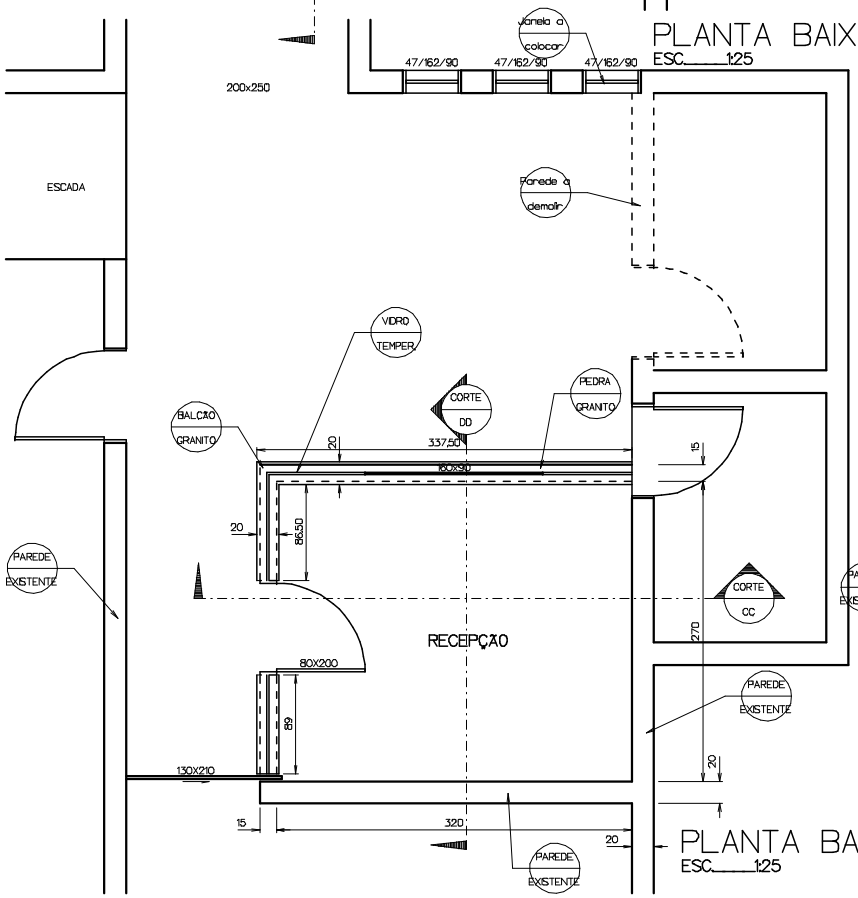

PLANTA BAIXA
ESC.____1:25

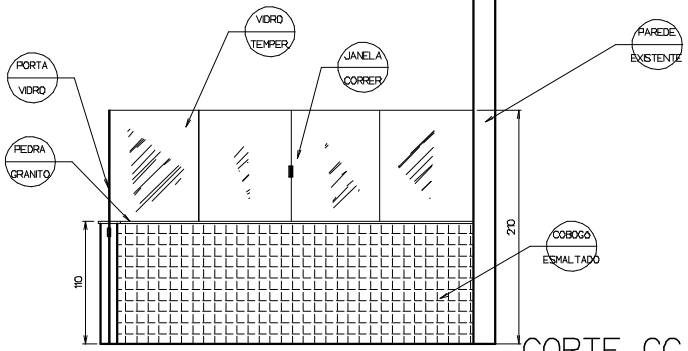

CORTE CC
ESC.____1:25

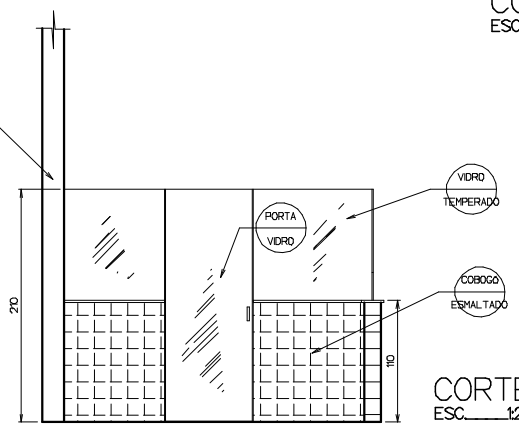

CORTE DD
ESC.____1:25

PARA USO DA PREFEITURA

EDIFICAÇÃO					
AREA DE PROJEÇÃO		COEFICIENTE DE APROVEITAMENTO		OBS:	
AREA APROVADA	–	TAXA DE OCUPAÇÃO			
AREA A CONSTRUIR		Nº DE UNIDADES			
AREA CONSTRUIDA	–	TAXA DE PERMEABILIDADE			
AREA TOTAL		NUMERAÇÃO: 144		VISTO DO EXAMINADOR	
Nº DE PISOS					

RECLAMANTE			
TERRENO	CIRCUL ESC. (1:1000)	CP.	CADASTRO TECNICO
		AREA	ZONEAMENTO
		LOGRADOURO (NOMES)	QUADRA
		RUA VIDENTE LUIZ DA SILVA	LOTE
			COD. LOGRADOURO (S)
DO	RESPONSAVEL TECNICO	LUIZ EUGENIO GOMES HORTA	CREA 25.379/D
USO	PROPRIETARIO	CAMARA MUNICIPAL DE RIO MANSO	CNPJ 07.200865/0001-40

PARA USO			
PROJETO	DETALHE: PLANTA BAIXA		DATA: JULHO/2022
	USO: DOMINIO PUBLICO		Nº ART DO CREA: MG20210689671
	TITULO: PROJETO ARQUITETONICO		FOLHA: 01/03
	BAIRRO/CIDADE/UF: SOUZA LIMA/RIO MANSO/MG		ARQ.